# BONSAI

SESTAVLJENO KOPALNIŠKO POHIŠTVO

# BONSAI

## Barvne kombinacije

Obod + Vrata

| Obod | Vrata |
|---|---|
| **BK 015** | **VZ 386** |

Vrata: bela folija visok sijaj **VZ 386**
Obod: bela oplemenitena iverna plošča sijaj, zunanje stene lakirane z visokosijajnim lakom **VZ 745 / BK015 / BK 015**

**VZ 766**

Vrata in obod: hrast rjavi oplemenitena iverna plošča

**VZ 768**

Vrata in obod: hrast srebrni oplemenitena iverna plošča

› Program BONSAI se lahko kombinira z ogledalom SKG 35.03 JAZZ SMALL

SESTAVLJENO KOPALNIŠKO POHIŠTVO

# Program elementov

# BONSAI

## 1 BKG 40.05

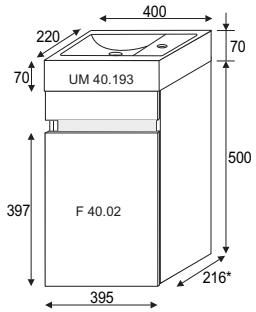


*** GLOBINA EL. Z VRATI**

**NAVODILO**
905700
NAV TEH MONT BONSAI

**LETEV**
905409 LETEV16 X 367 X 68
VZ128-VZ128/VZ129

| ŠIFRA | NAZIV | | | MODEL | |
|---|---|---|---|---|---|
| 792896 | BLOK KOP KG571/386 | BKG 40.05 | BK015 | 515 | BONSAI |
| 792897 | BLOK KOP KG571/766 | BKG 40.05 | VZ766 | 515 | BONSAI |
| 792898 | BLOK KOP KG571/768 | BKG 40.05 | VZ768 | 515 | BONSAI |

792744 UMIVALNIK UM 40.193 (BONSAI) DOL BISER
905591 MAT DROBNI F 40.02 VZ117
905904 NOSILEC ELEMENTA SIVI KPL

## 2 F 40.02

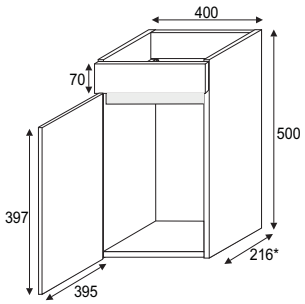


*** GLOBINA EL. Z VRATI**

**NAVODILO**
905700
NAV TEH MONT BONSAI

**LETEV**
905409 LETEV16 X 367 X 68
VZ128-VZ128/VZ129

| ŠIFRA | NAZIV | | | MODEL | |
|---|---|---|---|---|---|
| 792811 | ELEMENT KOP KG571/386 | F 40.02 | BK015 | 515 | BONSAI |
| 792812 | ELEMENT KOP KG571/766 | F 40.02 | VZ766 | 515 | BONSAI |
| 792813 | ELEMENT KOP KG571/768 | F 40.02 | VZ768 | 515 | BONSAI |

905591 MAT DROBNI F 40.02 VZ117
905904 NOSILEC ELEMENTA SIVI KPL

SESTAVLJENO KOPALNIŠKO POHIŠTVO

# Program elementov

# BONSAI

| 3 | SKG 35.03 |
|---|---|

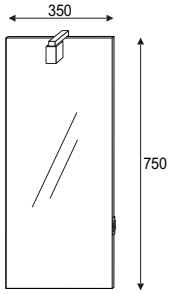


| ŠIFRA | NAZIV | MODEL |
|---|---|---|
| 792913 | SET KOP SKG 35.03 VZ752 JAZZ | 595 JAZZ SMALL |

**NAVODILO**

905866
NAV TEH MONT OGL. VEČ DIM.
SV.MOIRA

**SVETILKA**

900617 SVETILKA MOIRA
stikalo

461603 OBEŠALO D30 ART.1005729
800615 VREČKA Z DROB MAT OGLEDALA